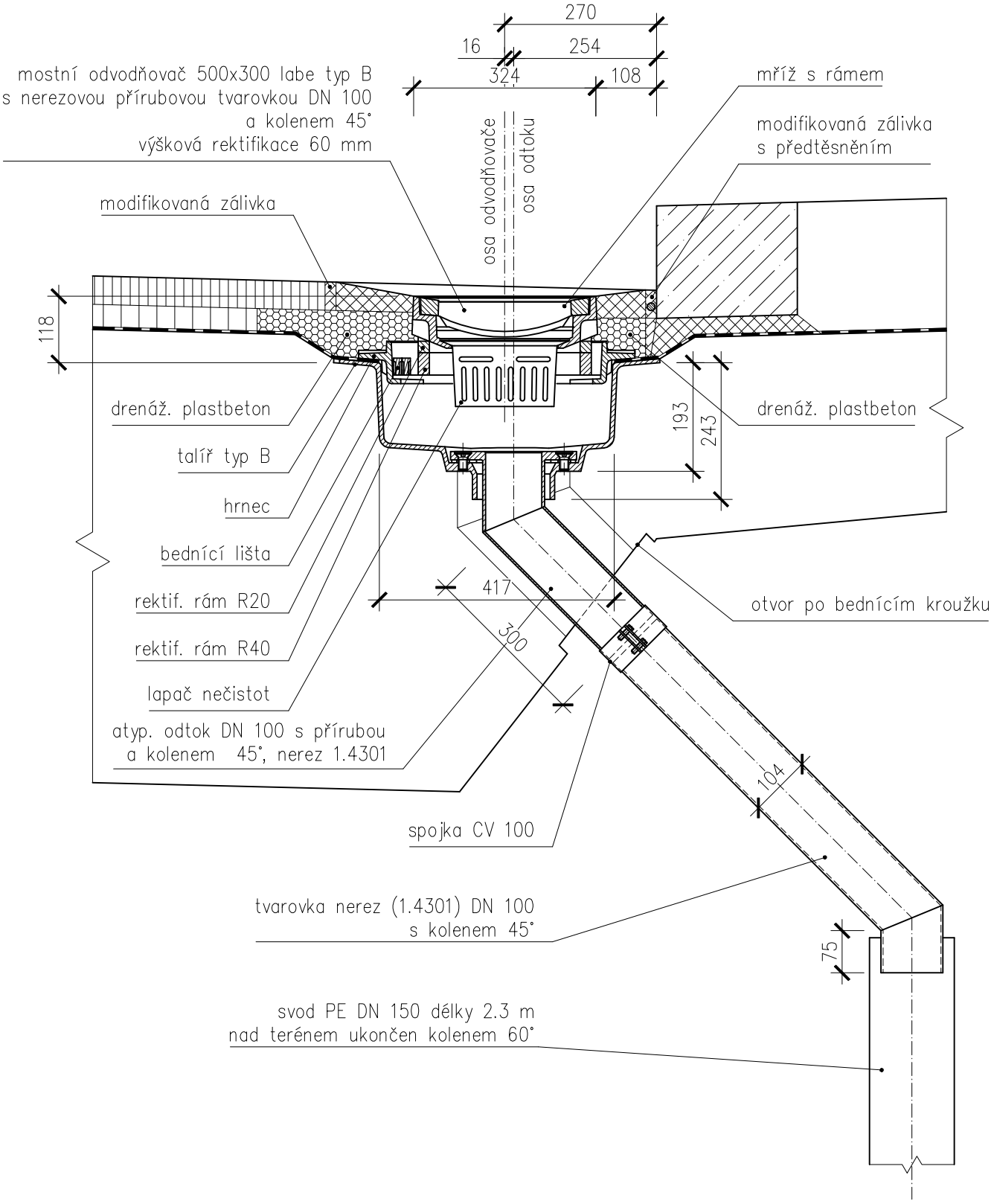
270
16
254
324
108
mostní odvodňovač 500x300 labe typ B
s nerezovou přírubovou tvarovkou DN 100
a kolenem 45°
výšková rektifikace 60 mm
mříž s rámem
modifikovaná zálivka
s předtěsněním
osa odvodňovače
osa odtoku
modifikovaná zálivka
118
drenáž. plastbeton
talíř typ B
hrnec
bednící lišta
rektif. rám R20
rektif. rám R40
lapač nečistot
atyp. odtok DN 100 s přírubou
a kolenem 45°, nerez 1.4301
193
243
drenáž. plastbeton
417
300
otvor po bednícím kroužku
104
spojka CV 100
tvarovka nerez (1.4301) DN 100
s kolenem 45°
75
svod PE DN 150 délky 2.3 m
nad terénem ukončen kolenem 60°